PLANTA BAIXA TÉRREO
ESCALA 1/75

LEGENDA:

Aterro	Área gramada – Permeável
Desaterro	Piso em bloco intertravado – Semi–Permeável (passeios)
Solo natural	Piso em bloco intertravado – Semi–Permeável (vias carroçáveis internas)

PN=COTA PP=COTA — PERFIL NATURAL TERRENO / NÍVEL PROJETADO ACABADO

LEGENDA DE PAREDES
- Gesso duplo acústico à instalar
- Gesso verde à instalar
- Gesso simples à instalar
- Alvenaria à construir

LEGENDA DE ACABAMENTOS

PISOS	LOCAL
1 Piso cerâmico 40x40 cm Linha Hercules WH Extra ref. Cecrisa ou equivalente	Salas / Secretaria / Circulação / Hall / IS's / Copa / Arquivo
2 Piso em PAVER	Estacionamento
3 Piso concreto desempenado acabado antiderrapante	Calçadas /
4 Piso pedra Iracema	hall e escadas espelhos soleiras externas

PAREDE	
1 Pintura acrílica ref. F-164 SUVINIL ou equivalente	Salas / Secretaria / Circulação / Hall / Arquivo
2 Cerâmica 20X20cm, cor branco ref. Cecrisa ou equivalente	IS's / Copa

TETO	
1 Pintura látex cor branco gelo sobre emboço e reboco em laje Ref. F-164 SUVINIL ou equiv.	IS's / Copa
2 Forro gesso modular- módulo 625x625 mm	Salas / Secretaria / Circulação / Hall / Arquivo

LEGENDA DE ACABAMENTOS EXTERNOS

TIPO	COR	LOCAL
1 Revestimento tipo GRAFIATO	COR SWB 1148 SILKEN WEB. REF.: SHERWIN WILLIAMS OU EQUIV.	Paredes fachada
2 Revestimento tipo GRAFIATO	COR SWB 1151 DORIC WHITE. REF.: SHERWIN WILLIAMS OU EQUIV.	Paredes fachada

OBSERVAÇÕES
1 - Cotas prevalecem sobre a escala.

TABELA ESQUADRIAS

Código	Largura	Altura	Peitoril	Tipo - Material	Quantidade
JA 100X160	100	160	-	Fixo - Alumínio/ Veneziana	02
JA 180X180	180	180	30	Máximo Ar e Fixo - Alumínio / Vidro Liso 5mm	07
JA 180X180 AC 2	180	180	30	Máximo Ar e Fixo - Alumínio c/ Tratamento acústico Vidro Laminado Duplo Liso 5mm	02
JA 180X180 AC 3	180	180	30	Máximo Ar e Fixo - Alumínio c/ Tratamento acústico Vidro Laminado Triplo Liso 5mm	08
JA 180X180 AC 4	180	180	30	Máximo Ar e Fixo - Alumínio c/ Tratamento acústico Vidro Laminado Quadruplo Liso 5mm	22
JA 180X350	180	350	-	Máximo Ar e Fixo - Alumínio / Vidro Liso 5mm	04
JA 180X90	180	90	120	Máximo Ar e Fixo - Alumínio / Vidro Liso 5mm	03
JA 60X60	60	60	150	Máximo Ar - Alumínio / Vidro Liso	12
JA 60X60 AC 2	60	60	150	Máximo Ar e Fixo - Alumínio c/ Tratamento acústico Vidro Laminado Duplo Liso 5mm	12
JA 60X60 AC 4	60	60	150	Máximo Ar e Fixo - Alumínio c/ Tratamento acústico Vidro Laminado Quadruplo Liso 5mm	04
JA 90X180	90	180	30	Máximo Ar - Alumínio / Vidro Liso	04
JA 90X180 AC 2	90	180	30	Máximo Ar e Fixo - Alumínio c/ Tratamento acústico Vidro Laminado Duplo Liso 5mm	08
JA 90X180 AC 4	90	180	30	Máximo Ar e Fixo - Alumínio c/ Tratamento acústico Vidro Laminado Quadruplo Liso 5mm	04
JA 90X60	90	60	150	Máximo Ar - Alumínio / Vidro Liso	03
JA 90X90	90	90	120	Máximo Ar - Alumínio / Vidro Liso	03
JA 90X90 AC 2	90	90	120	Máximo Ar e Fixo - Alumínio c/ Tratamento acústico Vidro Laminado Duplo Liso 5mm	05
JA 90X90 AC 3	90	90	120	Máximo Ar e Fixo - Alumínio c/ Tratamento acústico Vidro Laminado Quadruplo Liso 5mm	03
JA 70X 55	70	55	245	Janela fixa tipo veneziana metálica	01
JA 70X50	70	50	180	Janela Fixa Com Vidro Jateado	02
PA180X350	180	350	-	Abrir - Duas Folhas - Vidro Temperado Liso 8mm	04
PAV 60X210	60	210	20	Abrir - Alumínio / Veneziana, c/ abertura inferior	04
PAV 80X210	80	210	-	Abrir - Alumínio/ Veneziana	02
PAV 90X210	90	210	-	Abrir - Alumínio/ Veneziana	04
PCF 90X210	90	210	-	Abrir - Ferro, Porta Corta Fogo	04
PM 180X210	180	210	-	Abrir - Madeira	01
PM 70X210	70	210	-	Abrir - Madeira	02
PM 80X210	80	210	-	Abrir - Madeira	27
PM 90X210	90	210	-	Abrir - Madeira	11
PMA 80X210	80	210	-	Abrir - Madeira Acústica	10
PMA 90X210	90	210	-	Abrir - Madeira Acústica	15
PNE 90X210	90	210	-	Abrir - Madeira com chapa em fórmica	06
VT 180X280 DUPLA	180	280	-	Abrir 180 x 210 Duas Folhas + Bandeira 70 x 180 Vidro Temperado Liso 8mm	03
VT 180X280 FIXA	180	280	-	Fixo - Duas Folhas - Vidro Temperado Liso 8mm	02
VT 180X280 FIXO	180	280	-	Abrir 90 x 210 +Vidro Fixo 90 x 210 + Bandeira 70 X 180 Vidro Temperado Liso 10mm	04

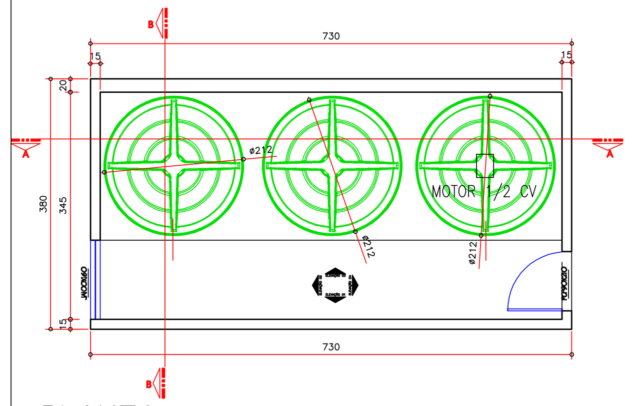

PLANTA CISTERNA
ESCALA 1/75

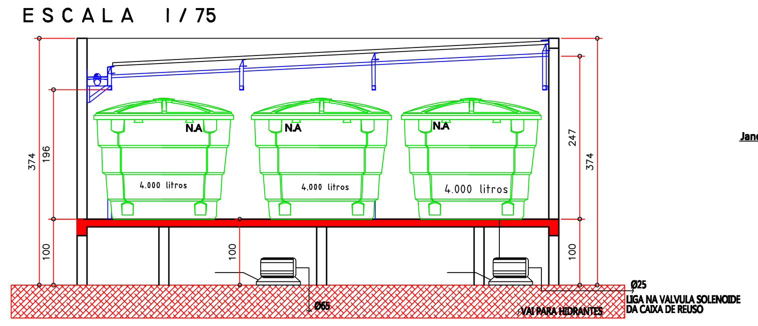

CORTE AA CISTERNA
ESCALA 1/75

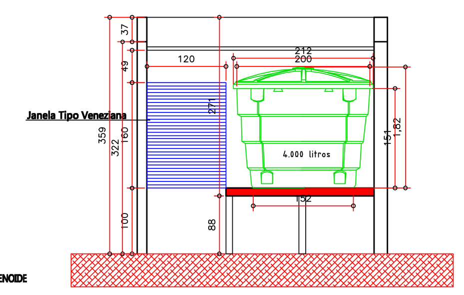

CORTE BB CISTERNA
ESCALA 1/75

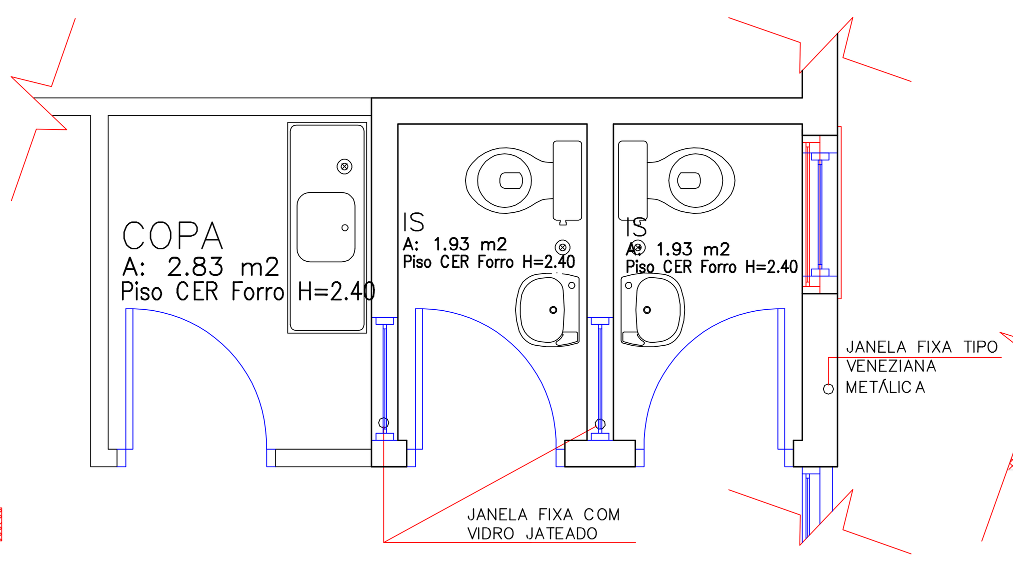

DET. VENTILAÇÃO FORÇADA/ ILUMINAÇÃO
ESCALA 1/25

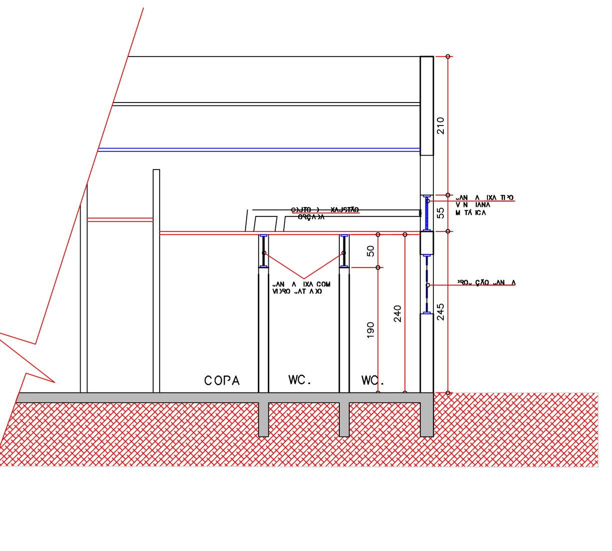

CORTE ESQUEMATICO 01
VENTILAÇÃO FORÇADA/ ILUMINAÇÃO
ESCALA 1/25

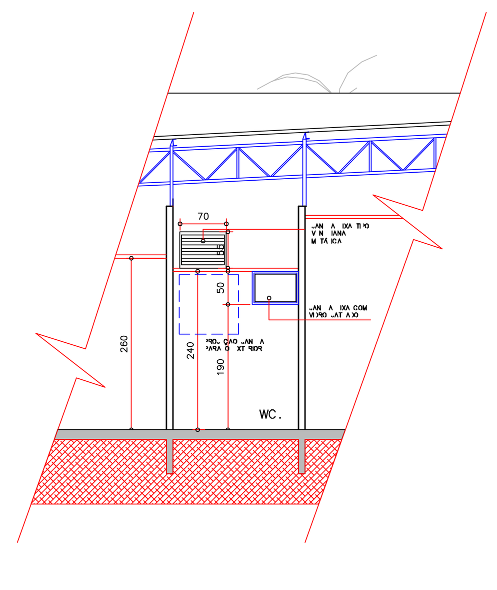

CORTE ESQUEMATICO 02
VENTILAÇÃO FORÇADA/ ILUMINAÇÃO
ESCALA 1/25

PROJETO ARQUITETÔNICO

PRANCHA Nº| LEG | EXE
02|04|09

REFERÊNCIA: PLANTA BAIXA TÉRREO

Obra: CONSTRUÇÃO DE UMA EDIFICAÇÃO EM ALVENARIA PARA FINS INSTITUCIONAIS

Local: LOTE ALL/A5-REM, SUB. DE LOTE ALL/A5-REM, COLONIZAÇÃO FAZENDA GAÚCHA GLEBA TRÊS BOCAS

Prop.: TRIBUNAL REGIONAL DO TRABALHO DA 9ª REGIÃO

DATA: AGOSTO/2015 — ESCALA: INDICADA — Cadastro do Autor do Projeto Nº CAU A4121 1

DESENHO: Mônica Guerios e Anderson Rohling — Cadastro do Responsável Técnico Nº

ÁREAS
TERRENO..........................5.000,21m²
À CONSTRUIR....................1.506,56m²
TOTAL.................................1.506,56 m²
Tx. de Ocup. ....30 %
Ind. de Aprov. 30%

A APROVAÇÃO DO PRESENTE PROJETO PELA PREFEITURA NÃO RECONHECE A PROPRIEDADE DO IMÓVEL

PROPRIETÁRIO
TRIBUNAL REGIONAL DO TRABALHO DA 9ª REGIÃO
CNPJ: 03.141.166/0001-16

AUTOR: ANTONIO CESAR T. GONDIM
arquiteto CAU A4121 1

RESP. TÉCNICO

PREFEITURA/D.O.V.

ARQUIVO=Z:\APUCARANA\010 FORUM 2015 ALL\INSTRUÇÃO DA CONTRATAÇÃO\Projetos\Arquitetura\FORUM Apucarana LEG_EXE_01Set16.dwg FOLHA PEL_Planta Baixa_02_A0 (LAYOUT)